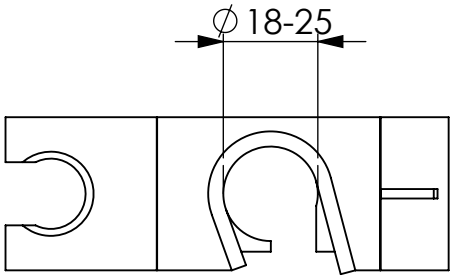

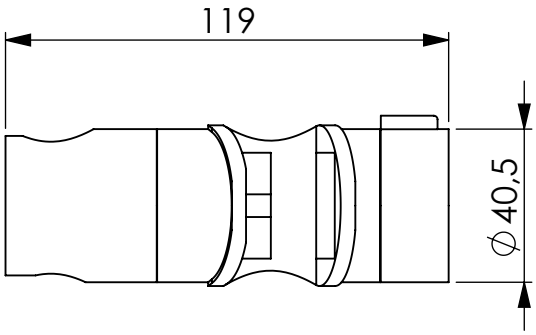

SE NON SPECIFICATO: QUOTE IN MILLIMETRI FINITURA SUPERFICIE: TOLLERANZE: LINEARE: ANGOLARE:	FINITURA:				SBAVATURA E INTERRUZIONE DEI BORDI NETTI	NON SCALARE IL DISEGNO / REVISIONE
	NOME	FIRMA	DATA			TITOLO: SCORREVOLE 18/25 UNIVERSAL
DISEGNATO						
VERIFICATO						
APPROVATO						
FATTO						
QUALITA'				MATERIALE:		N. DISEGNO / A4
				PESO:		SCALA 1:2 / FOGLIO 1 DI 1