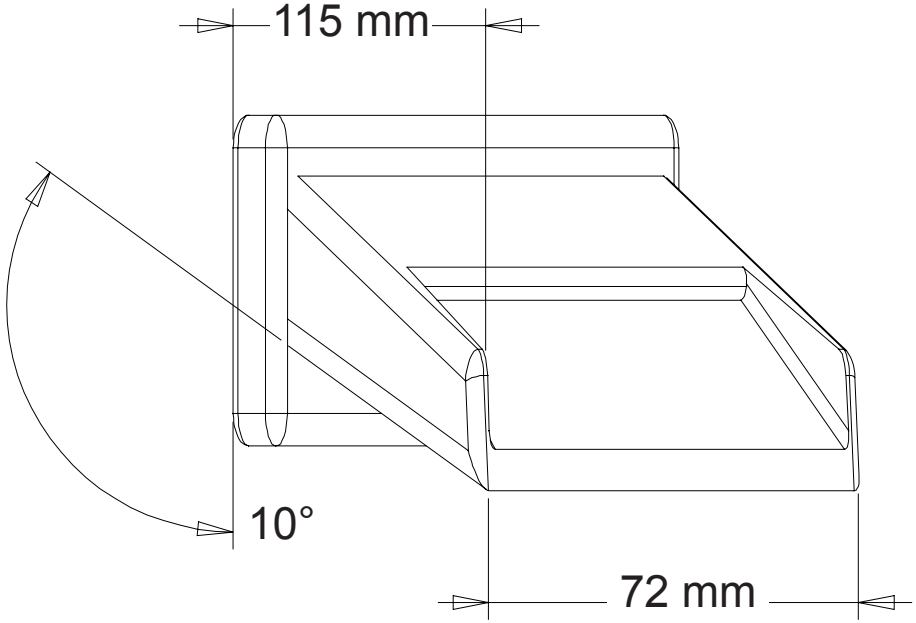
115 mm
10°
72 mm